GMV A/S - v4

ErgoMover

Batteridrevet transportvogn til fleksibel transport og håndtering af tunge læs i byggeriet og industrien.

GMV
Cranes and Handling

Generelt om ErgoMover

Ergonomisk og effektiv håndtering af gips og byggemateriel

ErgoMover er den originale gips- og transportvogn med elektrisk fremdrift, der er fremstillet til at modstå de hårde belastninger på byggepladsen.

ErgoMover anvendes til transport og efterfølgende håndtering af hele bundter med gipsplader eller anden transport af byggematerialer i områder, hvor det ikke er muligt at bruge gaffeltruck eller andet gaffelbærende materiel.

ERGOMOVER FINDES I TRE FORSKELLIGE OVERORDNEDE MODELLER

- ErgoMover Go
- ErgoMover Lift & Go
- ErgoMover Manipulator

Som det eneste mærke på markedet kan man vælge ErgoMover i mange forskellige konfigurationer – afhængig af det aktuelle behov. Fx fås ErgoMover Go og ErgoMover Lift & Go i versioner til køreplader, med drejebord eller med udtræk af bord.

FÆLLES FOR ALLE MODELLER ER

- Stor trækkraft
- Lang batteritid
- Bagaksel med batteritræk
- 4-hjulsstyring (for- og bagaksel drejer samtidig)
- Sikkerhedsswitch på kørefunktionen
- Nødstop
- Let adgang til sikringer

Hvorfor skal du investere i en ErgoMover?

Der findes mange manuelle transportvogne, der er billige i anskaffelse, men dyre i drift, fordi der kræves større kraft for at transportere lasten.

Med manuelle transportvogne glemmer man ofte, at lønomkostningerne kan være ganske væsentlige. Derudover kan et forøget slid på ryg, skuldre og ben med forøgede sygemeldinger være en anden skjult omkostning.

Ved at investere i en ErgoMover batteridreven transportvogn, vil én operatør alene kunne håndtere tunge laster på op til 1.500 kg uden fysiske anstrengelser - altså en væsentlig lønbesparelse!

Med ErgoMover undgås slid på ryg, skuldre og ben, da det er transportvognens elmotor, som driver vognen frem!

ErgoMover
Go

En stærk transportvogn med elektrisk fremdrift og fast platform (ikke hæve/sænkbar) for transport af tung last op til 1500 kg.

ErgoMover Go har en kraftfuld elmotor og 4-hjulsstyring og er velegnet til kørsel i udendørs terræn, så vognen er ideel til byggepladser.

FORSKELLIGE MODELLER

ErgoMover Go fås med flere forskellige typer standard lad blandt andet med strøer, således ikke-palleteret gods kan afsættes med lastbilkran.

Andre muligheder er et lad med surringsøjer, som gør den ideel til f.eks. fastsurring af glasstiv, således glaspartier kan transporteres gennem smalle passager eller hvor pladsen er trang.

ErgoMover Go

SPECIFIKATIONER*

- Max. last: 1.500 kg
- Længde bord: 1.610 mm
- Totallængde m. arm nede: 2.800 mm
- Transport af plader på op til 3000 mm
- Bredde smal aksel: 698 mm
- Bredde bred aksel: 790 mm
- Højde: 565 mm
- Egenvægt: 311 kg
- Motor: 24 Volt
- Hastighed: 0-6 km/h

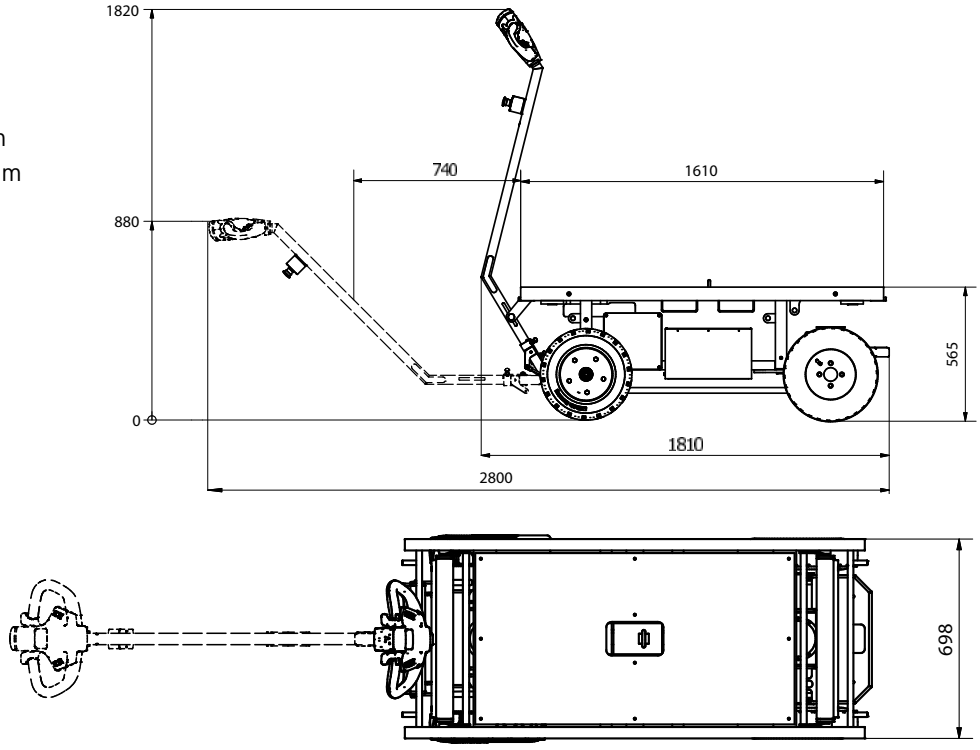

**Dimensionerne er vejledende og kan variere +/- 10mm.*

UNIK BRUGERVENLIGHED OG SIKKERHED

ErgoMover Go er udstyret med et ergonomisk og brugervenligt betjeningshåndtag med indbyggede sikkerhedsfunktioner som overholder selv de strengeste sikkerhedsnormer. Mavekontakten sikrer operatøren mod klemning og vippekontakten i det fjederbelastede håndtag sikrer at maskinen bremser så snart håndtaget slippes.

Herudover kommer ErgoMover med indbygget batterilader, to opklapbare strøer, fire opklapbare sidestøtter og p-holder til trækstang.

Fås også også med fjernstyring
(ErgoMover Wireless)

SPECIALFREMSTILLEDE ERGOMOVER GO MODELLER

- **ErgoMover Go** – med 360 grader drejbar platform til endeløs lastrotation - velegnet på trange områder.
- **ErgoMover Go Cargo** – med stor platform og surringsøjer ideel til fx transport af glasstativ.
- **ErgoMover Go XL** – til 2x1m køreplader.
- **ErgoMover Go XL** – lav model med 2x1m platform.

ErgoMover Lift & Go

ErgoMover Lift & Go er en batteridrevet transportvogn med elektrisk fremdrift og hydraulisk løft af topbordet. Vognen er udviklet til at erstatte de traditionelle manuelle gipsvogne ved at afhjælpe de mange tunge manuelle løft og effektivisere håndtering af gips og andet byggemateriel.

STOR KAPACITET

Vognen har en kraftfuld elmotor og 4-hjulsstyring og er velegnet til kørsel uden for terræn og på byggepladser. ErgoMover Lift & Go har 150mm løft af topbordet, som gør den ideel til afsætning af fx gips på gipsbukke. Den transporterer og løfter imponerende 1.500 kg.

ErgoMover Lift & Go

SPECIFIKATIONER*

- Max. last: 1.500 kg
- Længde bord / Længde m fjernstyring: 1610 mm
- Totallængde m. arm nede: 2.800 mm
- Transport af plader på op til 3000 mm
- Bredde med smal aksel: 698 mm
- Bredde med bred aksel: 790 mm
- Min. højde: 565 mm
- Min. højde m drejbar platform: 610 mm
- Max. Højde: 715 mm
- Højde med materiale styr liggende: +40 mm
- Højde med materiale styr klappet op: +60 mm
- Egenvægt: 311 kg
- Egenvægt Wireless (m. fjernbetjening): 315 kg
- Motor: 24 Volt
- Hastighed: 0-6 km/h

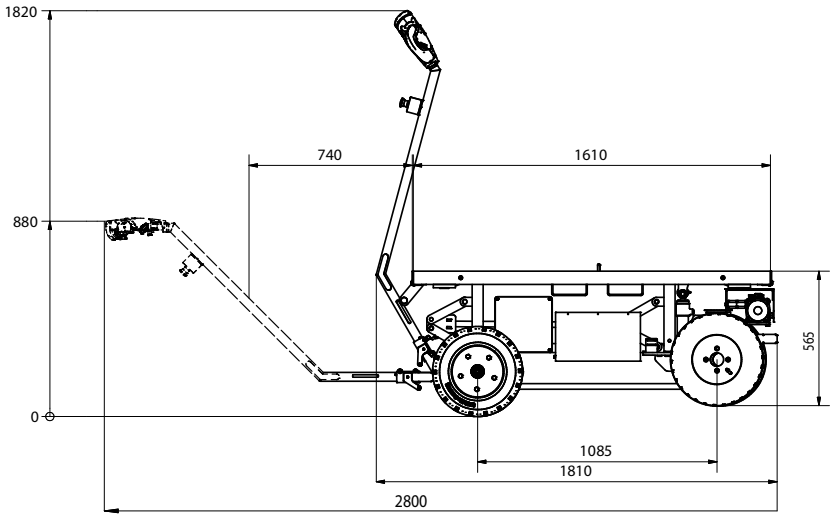

! Bukkehøjde Lift & Go min. 650 mm.
! Bukkehøjde Lift & Go med drejebord min. 700 mm.

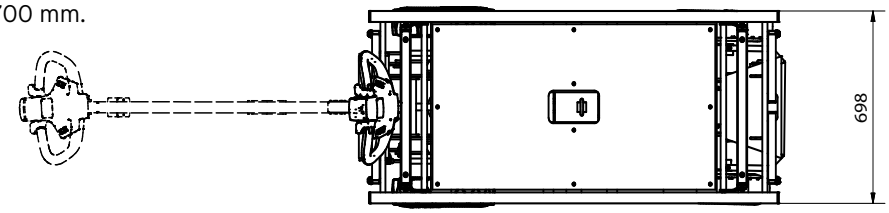

**Dimensionerne er vejledende og kan variere +/- 10mm.*

UNIK BRUGERVENLIGHED OG SIKKERHED

ErgoMover Lift & Go er udstyret med et ergonomisk og brugervenligt betjeningshåndtag med indbyggede sikkerhedsfunktioner som overholder selv de strengeste sikkerhedsnormer. Mavekontakten sikrer operatøren mod klemning og vippekontakten i det fjederbelastede håndtag sikrer at maskinen bremser så snart håndtaget slippes.

Herudover kommer ErgoMover med indbygget lader, to strøer, fire materiale styr og parkeringsholder til trækstang.

SPECIALFREMSTILLEDE ERGOMOVER LIFT & GO MODELLER

- **ErgoMover Lift & Go** – med drejebord som option kan ErgoMover Lift & Go leveres med et unikt drejebord, som muliggør 360 grader endeløs rotation af lasten. Yderst funktionelt når f.eks. plader skal afsættes på bukke.
- **ErgoMover Lift & Go Flex** - giver mulighed for at indstille bordet efter behov. Bordet har 3 forskellige udtræk: 1777 mm, 2270 mm eller 2470 mm.

Fås også også med fjernstyring
(ErgoMover Wireless)

ErgoMover Manipulator

ErgoMover Manipulator er en unik batteridrevet gipsvogn. Ligesom ErgoMover Lift & Go kan ErgoMover Manipulator hæve/sænke ladet 150 mm, men herudover kan den også kippe 90 grader for således at rejse et bundt gips i lodret position.

Pladerne indtil 3000 mm kan læsses over i et ErgoLoader pladestativ, så ErgoMover Manipulator frigøres til at hente endnu en palle gips.

Forbliver gipsen på ErgoMover Manipulator og rejses op i lodret position, kan ErgoMounter vognen benyttes til at køre ind mellem gaflerne og afhente gipspladerne, så de kan transporteres til væggen hvor de skal monteres.

ErgoMover Manipulator, Ergoloader og ErgoMounter er tre unikke enheder, der tilsammen indgår i et koncept som bringer helepaller gips hele vejen fra lastbilen til væggen uden at belaste ryggen på noget tidspunkt!

ErgoMover Manipulator

SPECIFIKATIONER*

- Max. last kørsel: 1.200 kg
- Max. last vip: 1.100 kg
- Længde bord: 2.085 mm
- Transport af plader på op til 3000 mm
- Bredde med smal aksel: 698 mm
- Bredde med bred aksel: 790 mm
- Min. højde: 580 mm
- Max. Højde: 725 mm
- Egenvægt (uden gafler): 425 kg
- Motor: 24 Volt
- Hastighed: 0-6 km/h

! Bukkehøjde min. 650 mm.

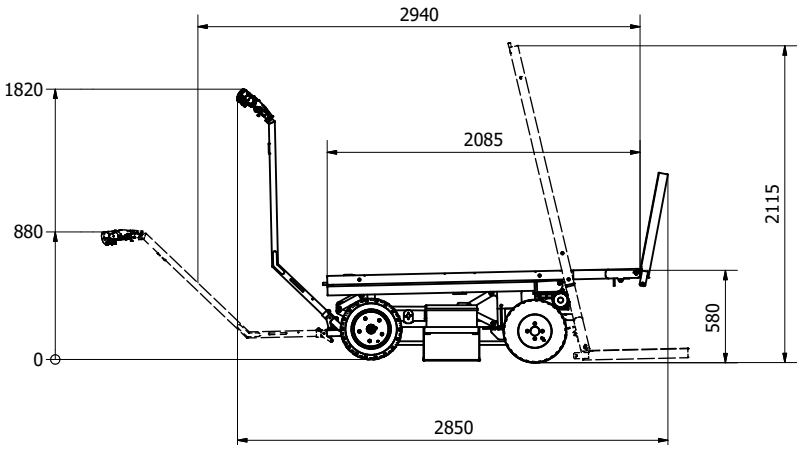

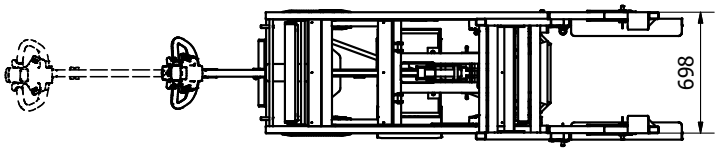

SIKKERHED

Alle løfte- og vippefunktioner er konstrueret med et kraftfuldt elektrisk hydraulisk system med indbyggede sikkerhedsfunktioner. ErgoMover Manipulator er udviklet i samarbejde med professionelle brugere og opfylder alle krav til sikker og pålidelig drift.

1

ERGOLOADER

ErgoLoader er et effektivt mobilt pladestativ med hjul, som kan modtage en HEL palle gipsplader (42 stk.) i oprejst position direkte fra ErgoMover Manipulator.
Gipspladerne opbevares herefter på ErgoLoader, indtil de skal monteres på væggen, og herved optager de minimal gulvplads. ErgoLoader kan håndteres sikkert og nemt af én person.

ErgoLoaderen leveres med to sæt gafler:

- Lange gafler til en hel palle gips (42 plader)
- Korte gafler til en halv palle gips (21 plader)

Når de korte gafler er monteret kan ErgoLoaderen køre gemmen en 90 mm døråbning med en halv palle gipsplader.

2

ERGOMOUNTER

ErgoMounter er en unik materialevogn til ergonomisk og effektiv montage af gipsplader. Bruges den sammen med ErgoMover Manipulator kan én mand montere gipsplader uden at belaste ryggen.

ErgoMounter er et fleksibelt redskab som kan bruges til montage af alle panelbredder og højder. Det unikke design gør det muligt at parkere en gipsplade på ErgoMounteren indtil montering.

ErgoMounter har store pneumatiske hjul for stor manøvre-dygtighed, også på meget ujævnt terræn.

**Dimensionerne er vejledende og kan variere +/- 10mm.*

Så let er det med ErgoMover...

Fra levering til væggen

1 ErgoMover henter hele bundter med gips direkte fra lastbilen

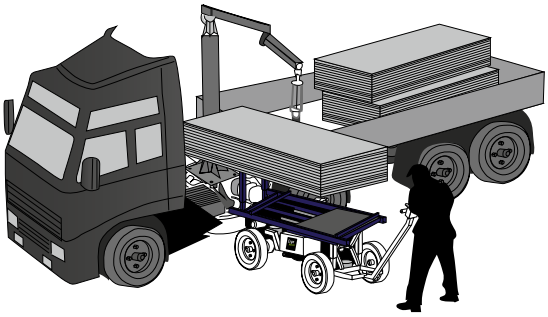

3 Vandret afsætning af gipsstakke på bukke eller lodret afsætning af gipsstakke i pladestativ.

5 Opsætning af plader på væggen med ErgoMounter

Obs!

Rejsning af hele bundter gips. Pladestativ for både hele og halve bundter gips!

2 Transport ind i bygningen med kraftigt terrængående hjultræk

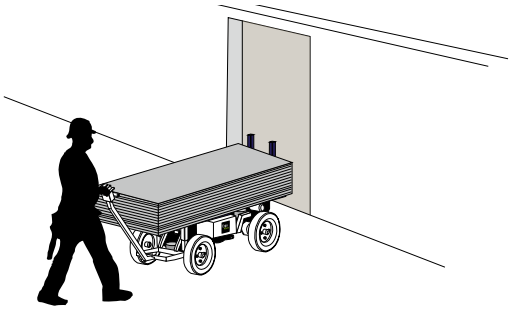

4 Afhentning af plader – klar til montage

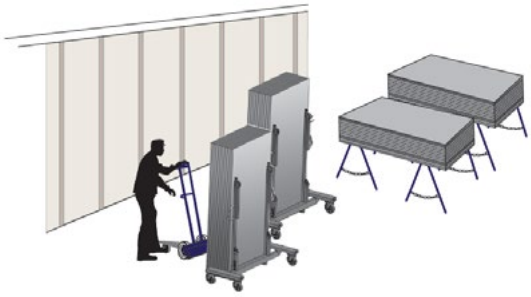

SPECIFIKATIONER*

- Max. last: 1.500 kg
- Længde uden håndtag: 1.700 mm
- Bredde: 700 mm
- Højde: 575 mm
- Egenvægt: 275 kg
- Motor: 24 Volt
- Hastighed: 0-6 km/h

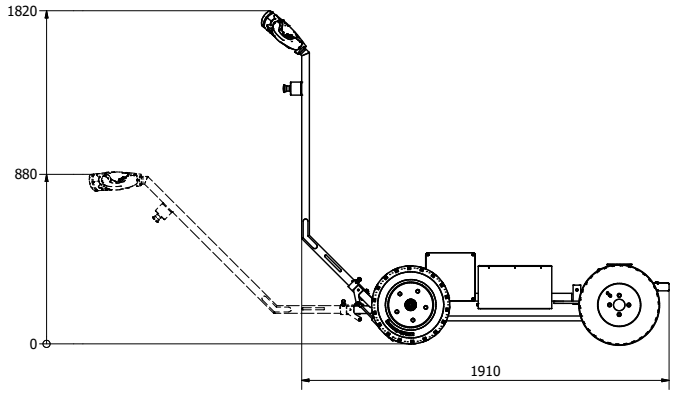

UNIK BRUGERVENLIGHED OG SIKKERHED

ErgoMover Go OEM er udstyret med et ergonomisk og brugervenligt betjeningshåndtag med indbyggede sikkerhedsfunktioner som overholder selv de strengeste sikkerhedsnormer. Mavekontakten sikrer operatøren mod klemning og vippekontakten i det fjederbelastede håndtag sikrer at maskinen bremser så snart håndtaget slippes. Herudover kommer ErgoMover OEM med indbyg-get lader og parkeringsholder til trækstang.

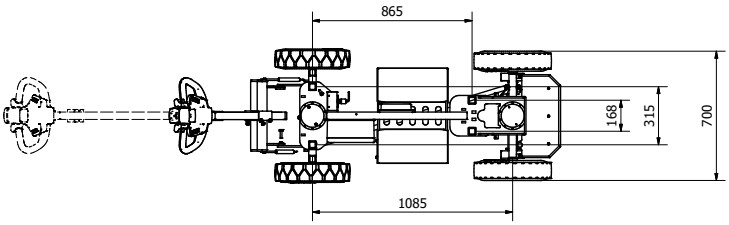

**Dimensionerne er vejledende og kan variere +/- 10mm.*

ErgoMover Go OEM

Som noget helt unikt, tilbyder vi mulighed for udelukkende at tilkøbe en ErgoMover Go undervogn uden topbord. Dette giver mulighed for selv at tilpasse vognen fuldstændig efter egne ønsker.

Undervognen har alle de gode egenskaber fra ErgoMover Go, som fx kraftfuld elmotor og 4-hjulstyring, som gør den velegnet til kørsel i udendørs terræn.

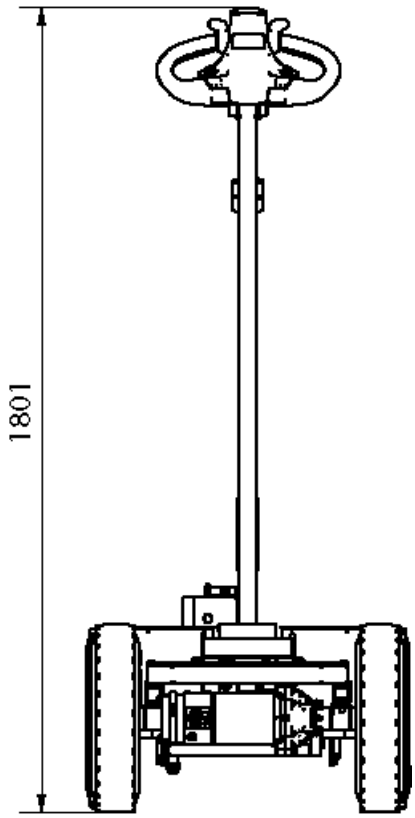

Firmaet GMV A/S blev stiftet i 1988. I 2008 blev virksomheden overtaget af Jesper Faurskov og Erik Pedersen. GMVs vision er:

GMV skal konstant være på forkant med markedets behov, og matche disse ved at udvikle unikke tekniske løsninger til afhjælpning af manuelle tunge løft i et flot industrielt design.

ET SUNDT ARBEJDSMILJØ GIVER GLADE MEDARBEJDERE
GMV leverer løsninger til afhjælpning af manuelle tunge løft i byggeriet og industrien.

RÅDGIVNING, ENGINEERING OG PROJEKTERING
Vi er med fra start til slut. Vi giver kvalificeret rådgivning og lytter til kundens behov.

MARKEDETS BEDSTE LØSNINGER OG AGENTURER
Vi leverer innovative løsninger, der tilgodeser jeres behov.

LOKAL VIRKSOMHED MED GLOBALT SALG
Gennem vores stærke forhandlernetværk afsætter vi produkter i hele verden.

UDDANNELSE OG SERVICE
Vores veluddannede eksperter vejleder og uddanner forhandlere og slutbrugere.

MONTAGE OG EFTERSYN
Et stærkt team varetager montage og service både lokalt og internationalt.

PRODUKTUDVIKLING
GMV udvikler produkter fra bunden og altid med fokus på det gode arbejdsmiljø.

INDUSTRIELT FLOT DESIGN
Vores prisvindende, danske design kombineres med unikke tekniske løsninger til både byggeri og industri.

DANSK FREMSTILLING EFTER EUROPÆISKE NORMER
Vi har egen lokal produktion og anvender lokale underleverandører, hvormed vi sikrer lokale arbejdspladser og høj kvalitet.

GRUNDIG FAKRIKSTEST OG DOKUMENTATION
Alle produkter gennemgår en grundig fabrikstest inden de forlader fabrikken og leveres altid med komplet teknisk dokumentation.

UDDANNELSE AF SERVICETEKNIKERE
For at sikre at vores produkter holder længst muligt, og at lokale lovgivninger overholdes, gennemfører vi grundig uddannelse af jeres serviceteknikere – både nationalt og internationalt.

GMV A/S
Industriparken 1
DK - 7182 Bredsten

Tlf: +45 7573 8247
E-mail: post@gmvas.dk